No.	品　名 NAME	台数 QUANTITY	型　式 MODEL　・　寸　法 DIMENSION
	304ブリームシリーズ　角丸シンク		BKSX－166

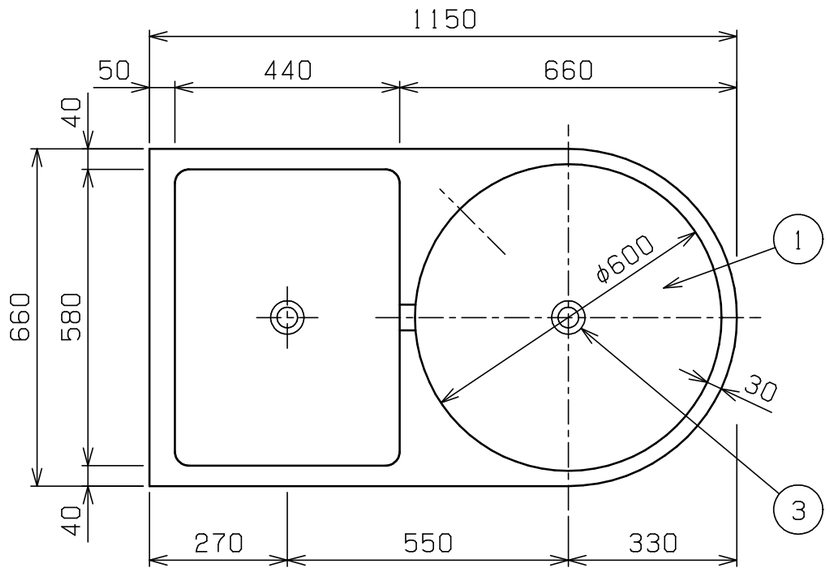

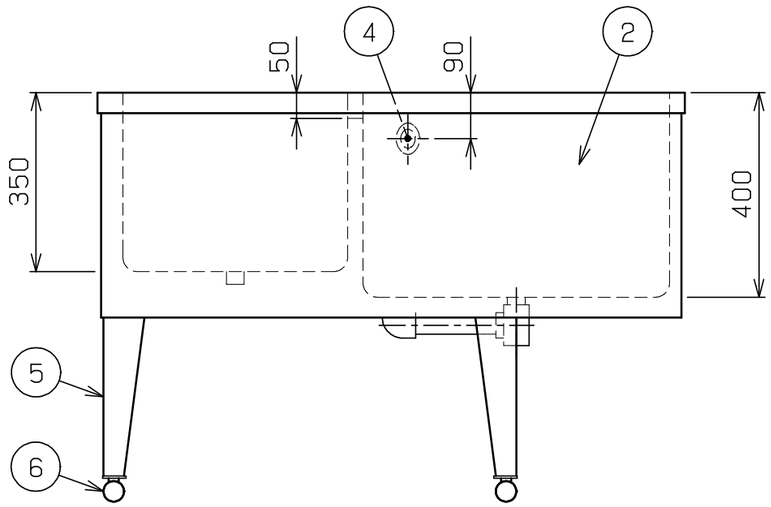

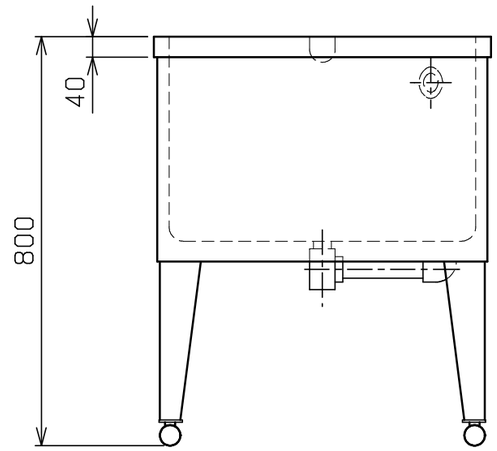

部番	品　名	材　質	備　考
1	トップ（シンク）	SUS304	
2	化粧板	SUS304	No.4仕上
3	排水金具共栓	C3604	クロムメッキ仕上　50A
4	オーバーフロー	C3604	クロムメッキ仕上
5	脚	SUS304	
6	アジャスト	SUS304	

※　排水ホース付（50A　0．8m　×2）
※　改善の為、仕様及び外観を予告なしに変更することがあります。

業務用総合厨房機器メーカー
株式会社マルゼン
MARUZEN CO., LTD.

変更事項 ALTERATION	尺度 SCALE	日付 DATE	図番 DRAWING No.	工事名 TITLE	納品日 DATE OF DELIVERY
	1/12	・　・	03317		
	検図 CHECK	設計 DESIGN	製図 DRAW	営業担当 CHARGE	図面名称 DRAWING CORD	承認印 APPROVED
					304ブリームシリーズ　角丸シンク	

2015．10